P/N：

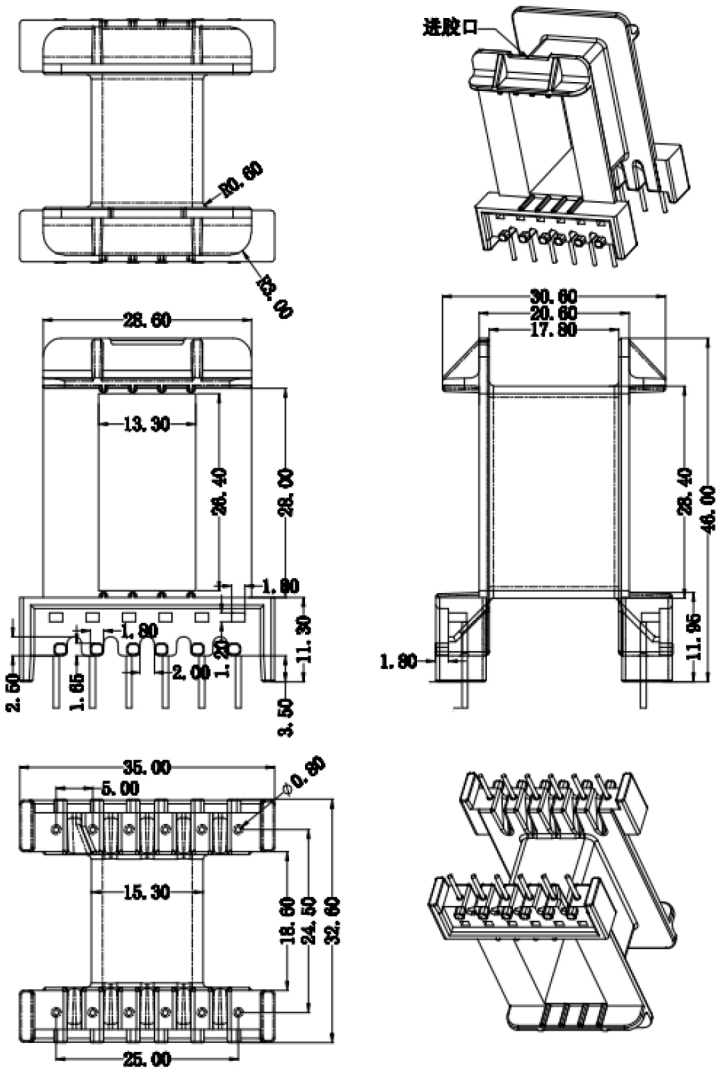

张杨

数字签名者：张杨
日期：2023.09.05 17:02:25 +08'00'

序号	料号	去除脚位	PIN长	序号	料号	预留脚位	PIN长
1	02.03.00715	PIN4	3.4±0.3	4			
2				5			
3				6			

SHIRUI

Anhui Shirui Electronic Technology Co.,Ltd

www.shiruitech.com TEL:(0086)55165232650 sales@shiruitech.com

SR NO: SR-EI4105	MATERIAL: FR530 ULREC: UL94V-0	UNIT:mm TOLERANCE 0<X<4 ±0.1 4<X<16 ±0.2 16<X<63 ±0.3 PIN PITCH ±0.2	DRN:	Rick
			CHD:	Leo
MODEL NAME: EI4126 (6+6)P-1S H	ANGLE:±° SCALE1:1		ISSD:	Jike