P/N: 02.03.00635

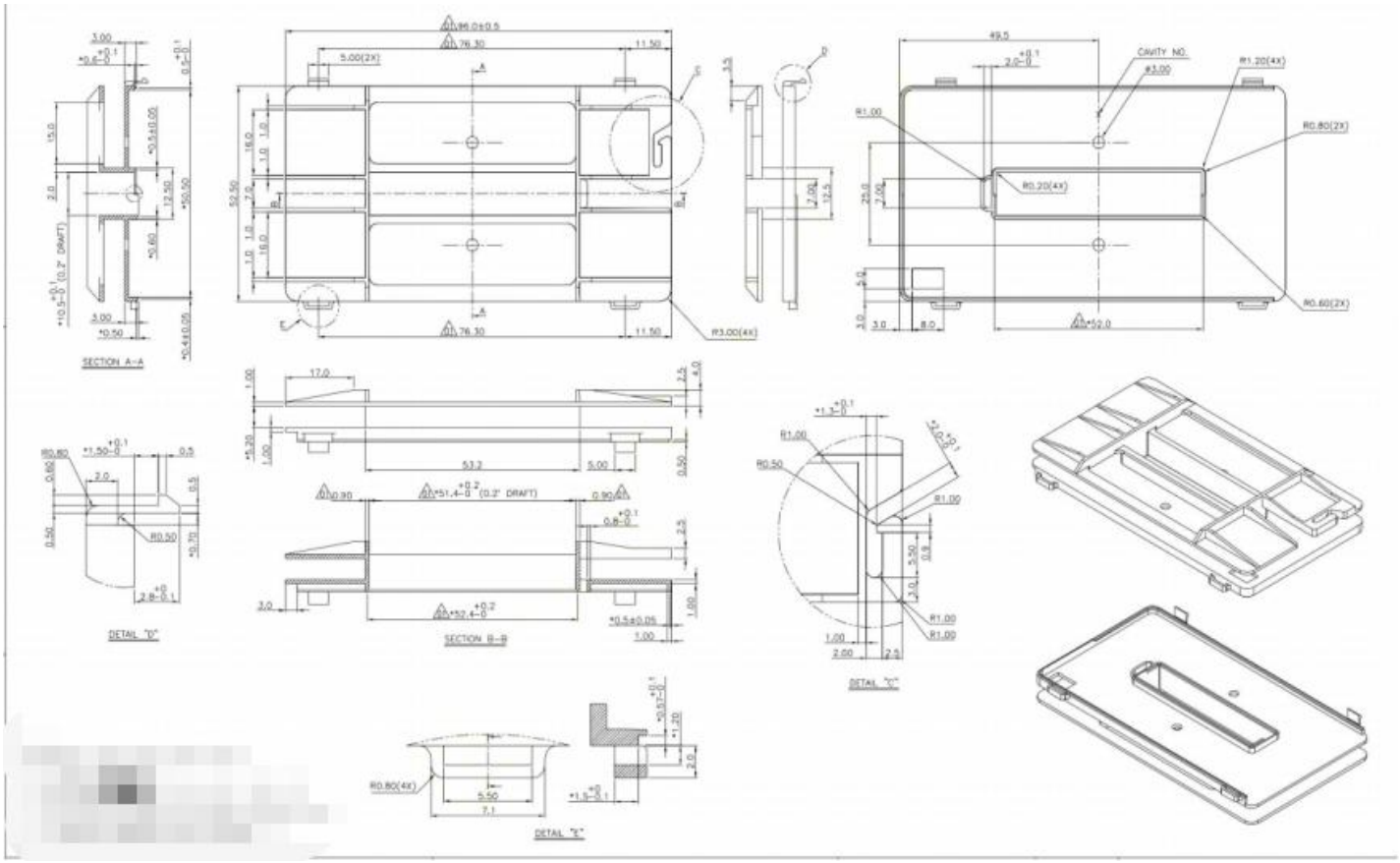

工程专用章
李黎

李黎
2023.5.30
10：30:53
+08'00'

序号	料号	去除脚位	PIN长	序号	料号	预留脚位	PIN长
1		无	无	4			

SHIRUI

Anhui Shirui Electronic Technology Co.,Ltd

www.shiruitech.com TEL:(0086)55165232650 sales@shiruitech.com

SR NO: SR-EE6401	MATERIAL: PA66尼龙料	UNIT:mm TOLERANCE	DRN:	Rick
	ULREC: 94V-0	0<X<4 ±0.1 4<X<16 ±0.2 16<X<63 ±0.3 PIN PITCH ±0.2	CHD:	Leo
MODEL NAME: SR-EE6401 NO PIN -1S	ANGLE:±° SCALE1:1		ISSD:	Jike